Especificaciones

Pantalla LCD Giratoria táctil 32” StanbyMe, video e imagen. (tipo C)

REF 1701824



1. Descripción del producto

Este es un nuevo producto con batería integrada que incorpora un sistema Android de calidad y un procesador más potente y rápido. Cuenta con numerosas funciones: superficie táctil PCAP, carcasa integrada sin tornillos, disipación térmica interna por convección y altavoces estéreo integrados de alta potencia. Su soporte ajustable permite subir y bajar la pantalla, girarla y inclinarla hacia delante a voluntad. Está equipado con un sensor de gravedad para cambiar automáticamente entre orientación horizontal y vertical. Además, admite funciones de pizarra blanca y proyección inalámbrica desde el teléfono, así como el uso de Google, YouTube, etc. Está destinado al entretenimiento doméstico, pequeñas oficinas y publicidad.

2. Características del producto

- **Diseño exterior:** Diseño ultrafino y ultraligero, con acabado de la carcasa mediante oxidación por arenado y detalles brillantes con efecto de líneas cepilladas; aspecto moderno.
- **Pantalla profesional:** Pantalla LCD TFT HD de alto brillo, alto contraste y alta resolución.
- **Funciones potentes:** Permite ejecutar distintas aplicaciones simultáneamente con fluidez, además de proyección, pizarra blanca, etc.
- **Color de pantalla:** Color de 8 bits / 16,7 millones de colores, para una visualización más natural y sin retardo.
- **Larga vida útil:** Admite funcionamiento 24 horas al día, 7 días a la semana; vida útil de hasta 50.000–60.000 horas.
- **Hardware:** Android 12; memoria RAM opcional de 4 GB/8 GB y almacenamiento ROM opcional de 64 GB/128 GB; CPU de alto rendimiento.
- **Decodificación:** Admite MPG, MPG-1/4, AVI, MP4, TS, MKV, RMVB, MP3, WMA, JPEG, BMP, etc.
- **Altavoces y audio:** Decodificación de audio de alta fidelidad y altavoces de buena calidad para una reproducción fiel del sonido multimedia.
- **Compatibilidad:** Admite la instalación de software externo para facilitar su uso.

StandByMe táctil PCAP de 32 pulgadas

3. Detalles del producto

Categoría	Parámetro	Especificación
Panel	Grado	A+
Panel	Tamaño de pantalla	32 pulgadas
Panel	Formato de pantalla	16:9
Panel	Dimensiones de pantalla	698,4 mm (H) × 392,85 mm (V)
Panel	Tiempo de respuesta	8 ms
Panel	Contraste	≥ 1200:1
Panel	Ángulo de visión	178°/178°
Panel	Colores de pantalla	16,7 millones (8 bits)
Panel	Resolución	1920 (H) × 1080 (V)
Panel	Brillo	350 cd/m²
Panel	Retroiluminación	WLED
Panel	Vida útil	60.000 h
Táctil	Tipo	Táctil PCAP
Táctil	Puerto	USB
Táctil	Precisión	±1 mm
Táctil	Puntos táctiles	10 puntos
Táctil	Tiempo de respuesta	≤ 10 ms
Cámara y micrófono integrados	Cámara	8 MP
Cámara y micrófono integrados	Micrófono	Sí
Batería integrada	Tipo	Batería de litio ternaria
Batería integrada	Capacidad	10 Ah (148 Wh)
Batería integrada	Voltaje	19 V/5 A
Batería integrada	Conector de alimentación	DC de 2,5 mm
Batería integrada	Dimensiones	184 × 78 × 27 mm
Batería integrada	Autonomía con carga completa	5 horas
Batería integrada	Tiempo de carga	4 horas
Placa base	Tipo	Android
Placa base	CPU	MTK8788
Placa base	RAM	4 GB / 6 GB (opcional)
Placa base	ROM	64 GB / 128 GB (opcional)
Placa base	Sistema operativo	Android 13
Idioma	Idiomas	Multilingüe: inglés, chino, español, etc.
Puertos	Entrada de vídeo	1 × HDMI IN
Puertos	USB tipo C	1; solo para actualización del software de fábrica
Puertos	Audio	1 × salida de auriculares de 3,5 mm
Puertos	USB	1 × USB
Altavoces	Potencia	2 × 5 W, 4 Ω
Red	Wi-Fi/Bluetooth	IEEE 802.11 b/g/n (Wi-Fi 2,4 GHz + Wi-Fi 5 GHz); Bluetooth 4.2
Red	Módem 4G integrado	Opcional
Alimentación	Entrada	CA 100–240 V ~ 50/60 Hz
Alimentación	Consumo máximo	≤ 65 W
Embalaje	Caja de cartón	830 × 490 × 205 mm
Funcionamiento	Tiempo de funcionamiento	24 h × 7 días
Temperatura de funcionamiento	Temperatura	0 °C a +50 °C
Humedad	Humedad de funcionamiento	10 %–90 % HR
Humedad	Humedad de almacenamiento	10 %–90 % HR
Instalación	Tipo	De pie, con soporte de suelo
Soporte ajustable	Altura ajustable	430 mm
Soporte ajustable	Ángulo de pantalla	Giro de pantalla: 90° en sentido horario/antihorario; inclinación: 20° hacia arriba / 20° hacia abajo
Soporte ajustable	Número de ruedas integradas	5

Otros	Color	Blanco
Otros	Cristal templado de superficie	Sí, cristal antirreflejos de 3 mm
Accesorios	Contenido	1 cable de alimentación, 1 adaptador de CC, 1 manual de usuario, 1 certificado de calidad, 1 tarjeta de garantía, 1 mando a distancia y 1 destornillador

4. Puertos externos

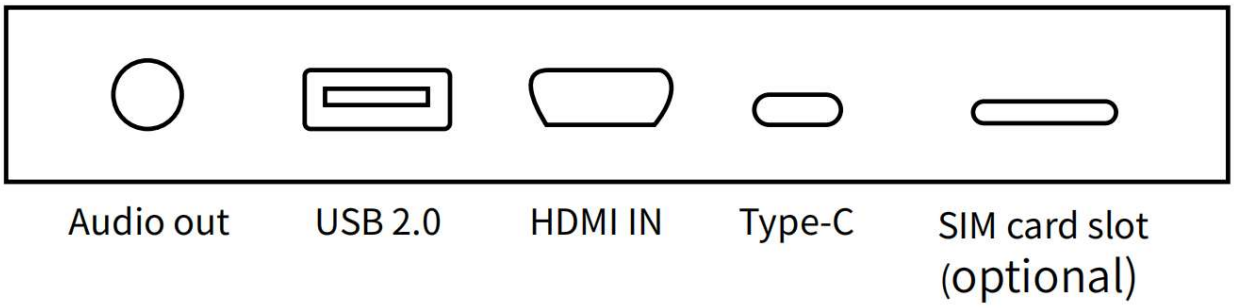

N.º	Nombre	Uso
1	Salida de audio	Salida de audio de 3,5 mm; permite conectar altavoces externos, etc.
2	USB	Puede utilizarse para unidades de almacenamiento USB o receptores de ratón y teclado.
3	HDMI	HDMI IN para conectar una señal de entrada externa.
4	Tipo C	Para actualización del software de fábrica.
5	Ranura para tarjeta SIM	Funciona con el módem 4G (opcional).

5. Dimensiones del producto (unidad: mm)

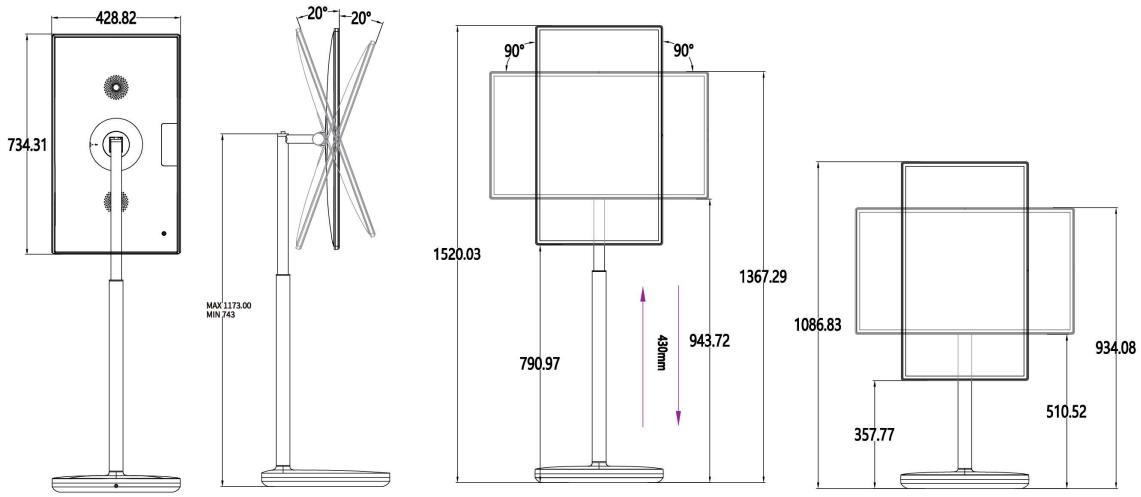

El documento original incluye dibujos técnicos con vistas frontal, lateral y posterior, así como esquemas de giro e inclinación de la pantalla. Las cotas aparecen en los dibujos de la página 4 del original.

Nota: Todas las imágenes y funciones del producto son solo de referencia. Para obtener información detallada, consulte el manual de instrucciones y el producto real. La empresa se reserva el derecho de interpretación final.



"Pantalla con rotación limitada:
admite giro de derecha a horizontal y de izquierda a vertical,
sin posibilidad de rotación completa de 360°."